Pearl JSC

Bombas autocebantes tipo jet

Características

Un diseño de difusor exclusivo, con un dispositivo de control de flujo, posibilita una construcción compacta, el autocebado rápido y una operación con bajo nivel de ruido.

Confiable y con nuevas características de diseño, las JSC son más robustas y resistentes a condiciones irregulares eventuales de operación que pudieran presentarse.

La JSC es más pequeña que las bombas convencionales de tipo similar, permitiendo su instalación en espacios reducidos y simplificando la instalación en los casos de reemplazo de equipos.

La evacuación rápida del aire reduce el riesgo de la formación de bolsas de aire alrededor del sello mecánico, previniendo el riesgo de daños del sello por falta de lubricación y enfriamiento.

El nuevo difusor con el dispositivo de control de flujo guía el agua del impulsor hacia el centro de la carcasa de bomba, reduciendo turbulencias y velocidad, y utilizando el líquido circundante de forma eficaz para amortiguar el ruido hidráulico.

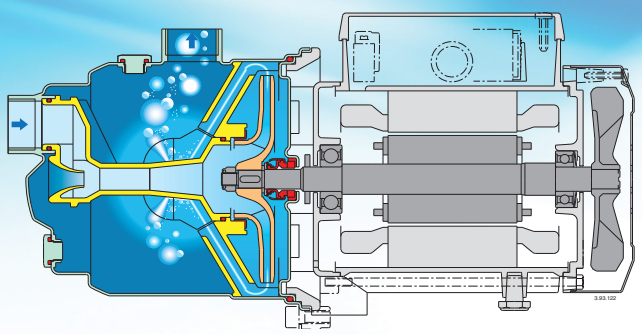

Construcción

- Monobloque autocebante tipo jet con eyector interno
- Una bomba de alta calidad para el suministro de agua en el sector doméstico.
- Diseñada considerando factores medioambientales, con una carcasa de acero inoxidable, el impulsor de una aleación de latón y el uso mínimo de materiales plásticos.
- Conexiones: Bocas roscadas NPT

Motor

- Motor a inducción de 2 polos, 60 Hz (n ≈ 3.450 rpm).
- Trifásico 230 / 460 V.
- Monofásico 115 / 230 V, 115 V, 230 V.
- Capacitor dentro de la caja de bornes.
- Aislamiento Clase F.
- Protección IP44.

Aplicaciones

- Para sacar agua de un pozo.
- Para succionar agua mezclada con aire u otros gases.
- Para el incremento de la presión del agua en aplicaciones con presión de succión positiva.
- Como bomba “booster” para el aumento de presión del agua proveniente del servicio municipal (acogerse a las normas locales si se incrementa la presión de la red).
- Para el uso en el jardín.
- Para el bombeo de líquidos limpios o aguas superficiales ligeramente sucias.
- Para el lavado con agua a presión.

Condiciones de Operación

- Temperatura del líquido: de 32°F a 95°F (0°C a 35°C).
- Máxima temperatura ambiente: 104°F (40°C).
- Presión máxima permitida en la carcasa de la bomba: 116 psi.
- Uso continuo

Características especiales bajo pedido

Otros voltajes

Materiales

COMPONENTE	MATERIAL
Carcasa del Cuerpo de Bomba	Acero Cr-Ni 1.4301 EN 10088 (AISI 304)
Cubierta del Cuerpo de Bomba	Acero Cr-Ni 1.4301 EN 10088 (AISI 304)
Impulsor	Latón CW510L (libre de plomo de acuerdo a la LEY PUBLICA 111-380)
Anillo de Desgaste Impulsor – Difusor	Acero Cr-Ni 1.4301 EN 10088 (AISI 304)
Difusor	PPO-GF20 Noryl
Eyector	PPO-GF20 Noryl
Eje	Acero Cromado 1.4104 EN 10088 (AISI 304) / Acero Cr-Ni 14305 EN 10088 (AISI 303) para la JSC(H) 15
Sello Mecánico	Carbón – Cerámica – NBR

Bombas autocebantes tipo jet

Datos Técnicos | n= 3450 rpm

MODELO	HP	PROFUNDIDAD DE SUCCIÓN TOTAL HS (FT)	PRESIÓN DE DESCARGA EN PSI						MÁX. PRESIÓN DE CIERRE (PSI)
			20	30	40	50	60	70	
			CAPACIDAD DE DESCARGA (US GPM)						
JSC 05	0.5	5		12.3	9.0	5.5	2.4		73
		10		11.9	8.5	5.0	2.0		71
		15		11.1	7.6	4.2	1.4		69
		20		10.5	7.0	3.6	1.0		66
		25		9.6	6.1	2.9	0.6		64
JSC 07	0.75	5	21.3	14.7	8.7	3.3			58
		10	20.4	13.9	8.0	2.7			56
		15	18.7	12.3	6.6	1.4			54
		20	17.5	11.3	5.6	0.6			51
		25	15.8	9.7	4.2	-			49
JSC 10	1	5		22.2	16.3	11.1	6.2		74
		10		21.4	15.6	10.4	5.6		72
		15		19.8	14.2	9.1	4.3		70
		20		18.8	13.3	8.3	3.5		67
		25		17.3	12	7	2.3		65

P2 Potencia nominal del motor | Tolerancia según norma UNI EN ISO 9906:2012 | H D.O.L. Corriente de arranque/ Corriente nominal ▢ Rango recomendado de operación.

Corriente Nominal

MODELO	P2 HP	3 ~		1 ~			
		230 / 460V In A	Ia / In	115V In A	230V In A	115 / 230V In A	Ia / In
JSC 05	0.5	2.6 / 1.6	3.7	10.8	5.4	8.8 / 4.5	3.1
JSC 07	0.75	3.8 / 2.3	6.8	12.4	6.2	10.5 / 5.4	3.5
JSC 10	1	5.4 / 3.1	5.5	13.8	7.2	13.6 /7	3.5

P2 Potencia nominal del motor | IA / IN Corriente de arranque D.O.L / Corriente nominal

Peso y Dimensiones

MODEL	PESO NETO LBS	
	3 ~	1 ~
JSC 05	19.1	21.1
JSC 07	21.1	23.3
JSC 10	25.3	25.4

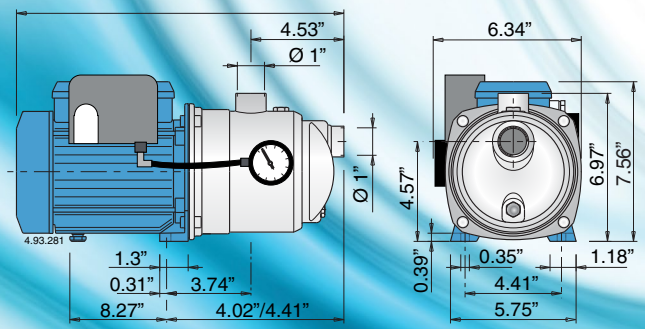
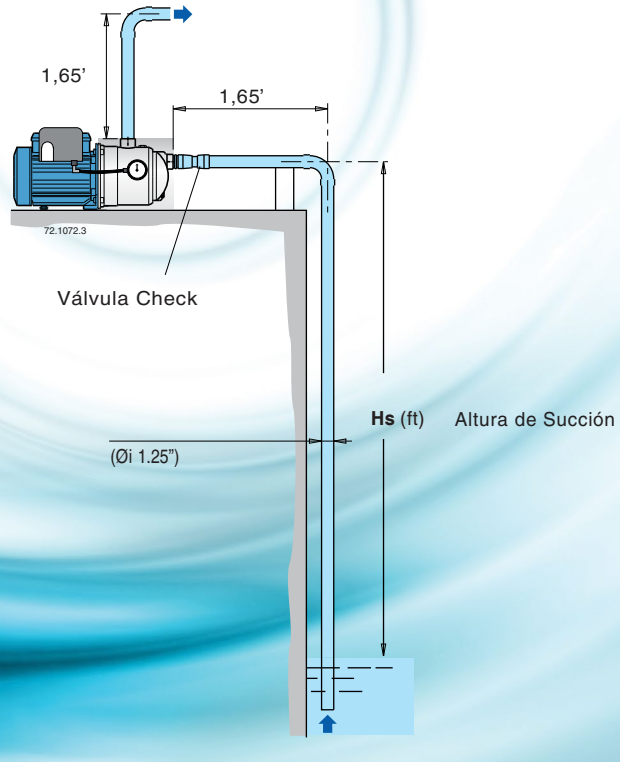
Instalación